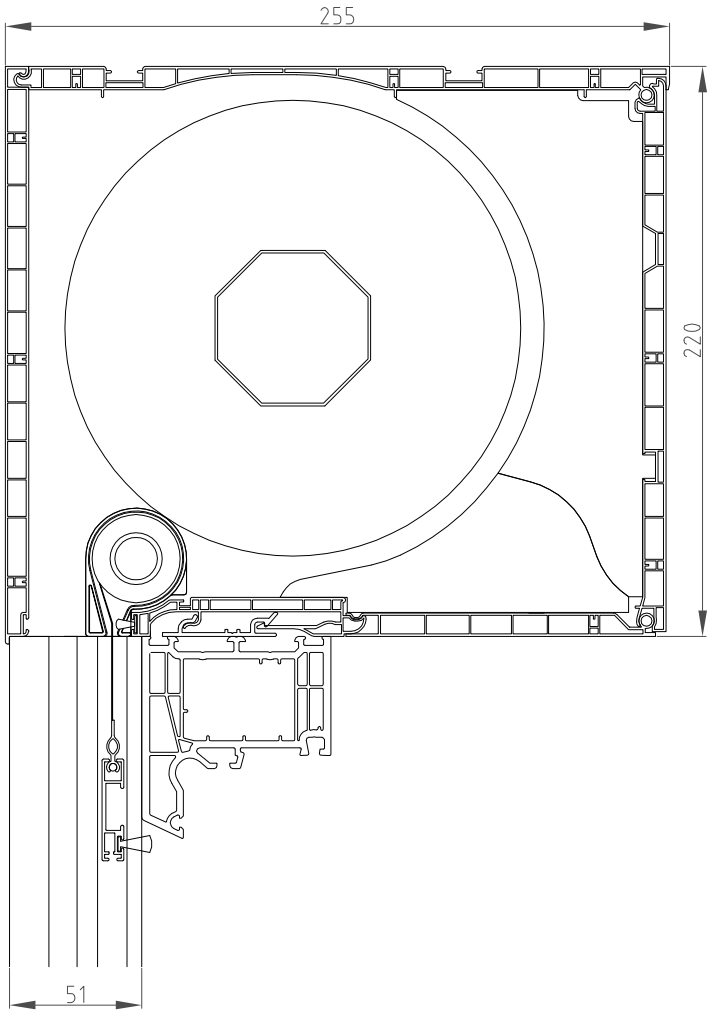


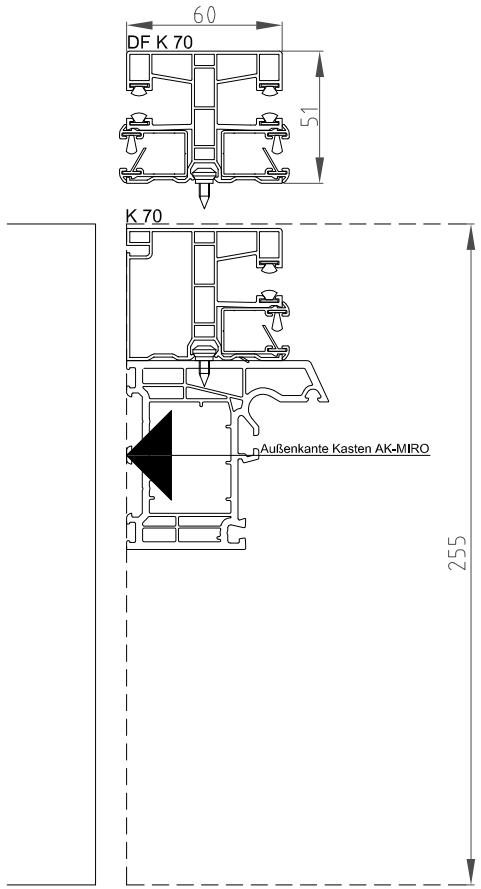


Horizontalschnitt

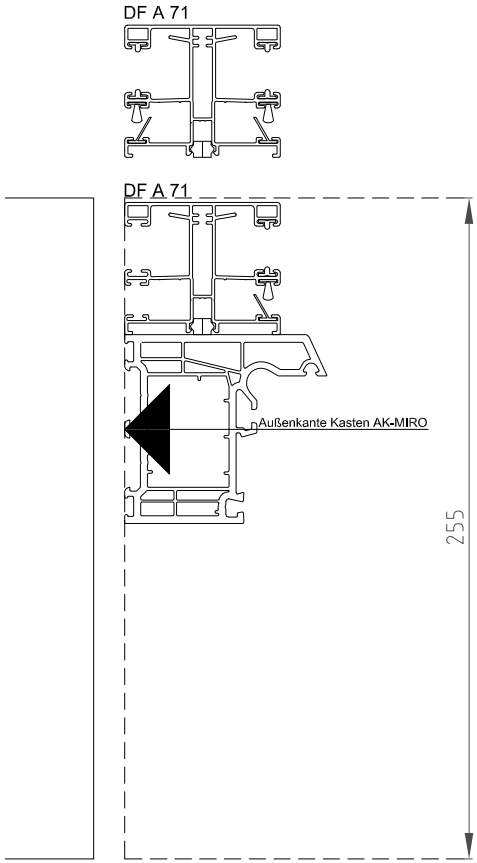


Horizontalschnitt

Alle Führungsschienen 60 x 51 mm

Führungsschienen ohne Insektenschutz

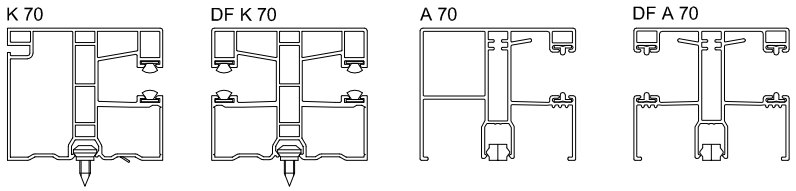


ALUKON

| (Zul. Abw.) | (Oberfl.) | Maßstab 1:1 | (Gewicht) |
|---|---|---|---|
| | | (Material)<br>(Menge) | |

| | Datum | Name |
|---|---|---|
| Bearb. | 09.2021 | D.BUKOWSKI |
| Gepr. | | |
| Norm | | |

AK-MIRO
Revision innen
Kastengröße 220

ALUKON KG
Münchberger Str. 31
95176 Konradsreuth

Blatt

Blätter

| Zust. | Änderung | Datum | Name |
|---|---|---|---|

Ursprung: ·